平成20年度　神奈川県高等学校バスケットボール新人大会　勝ち上がり表
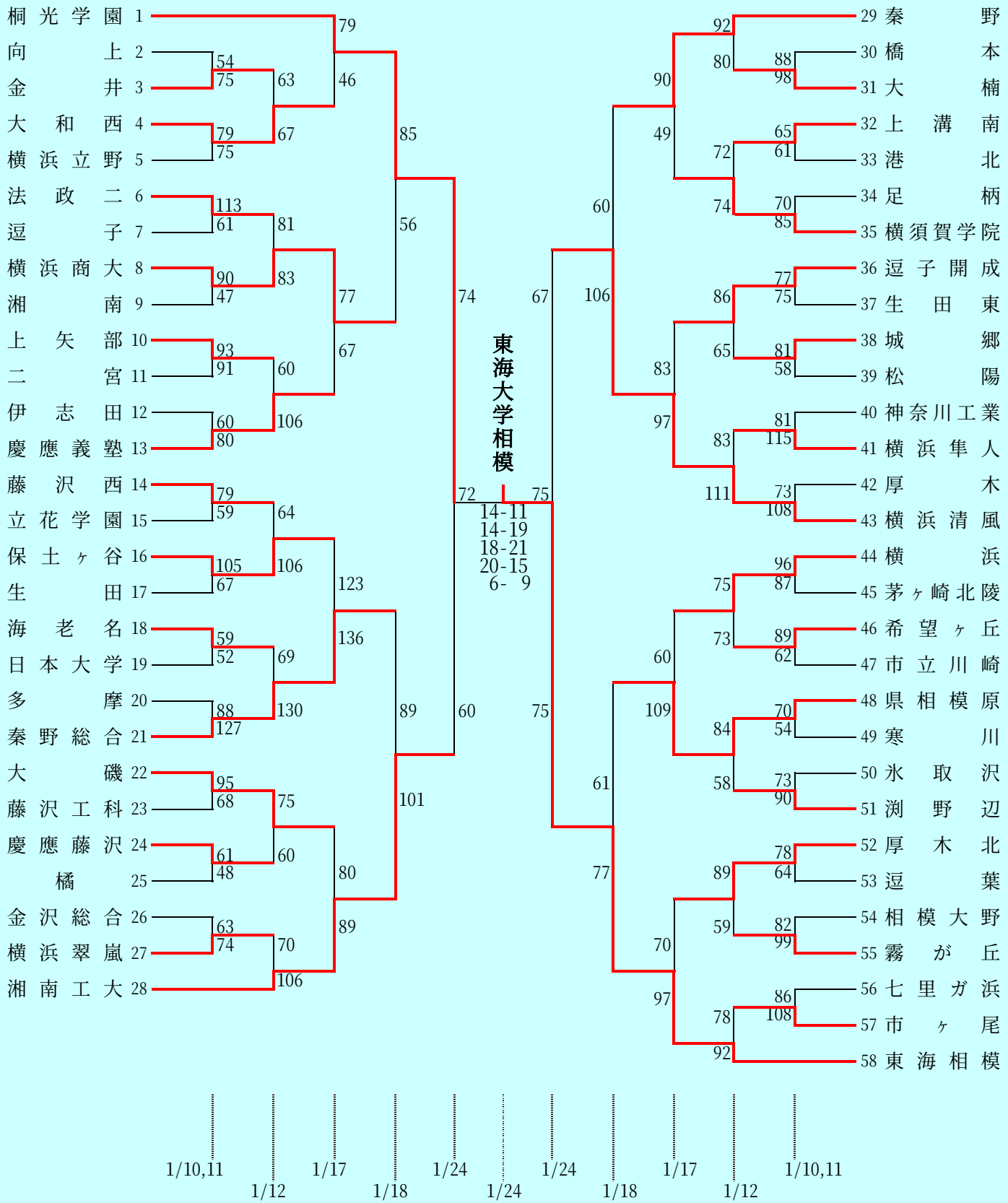
男　子